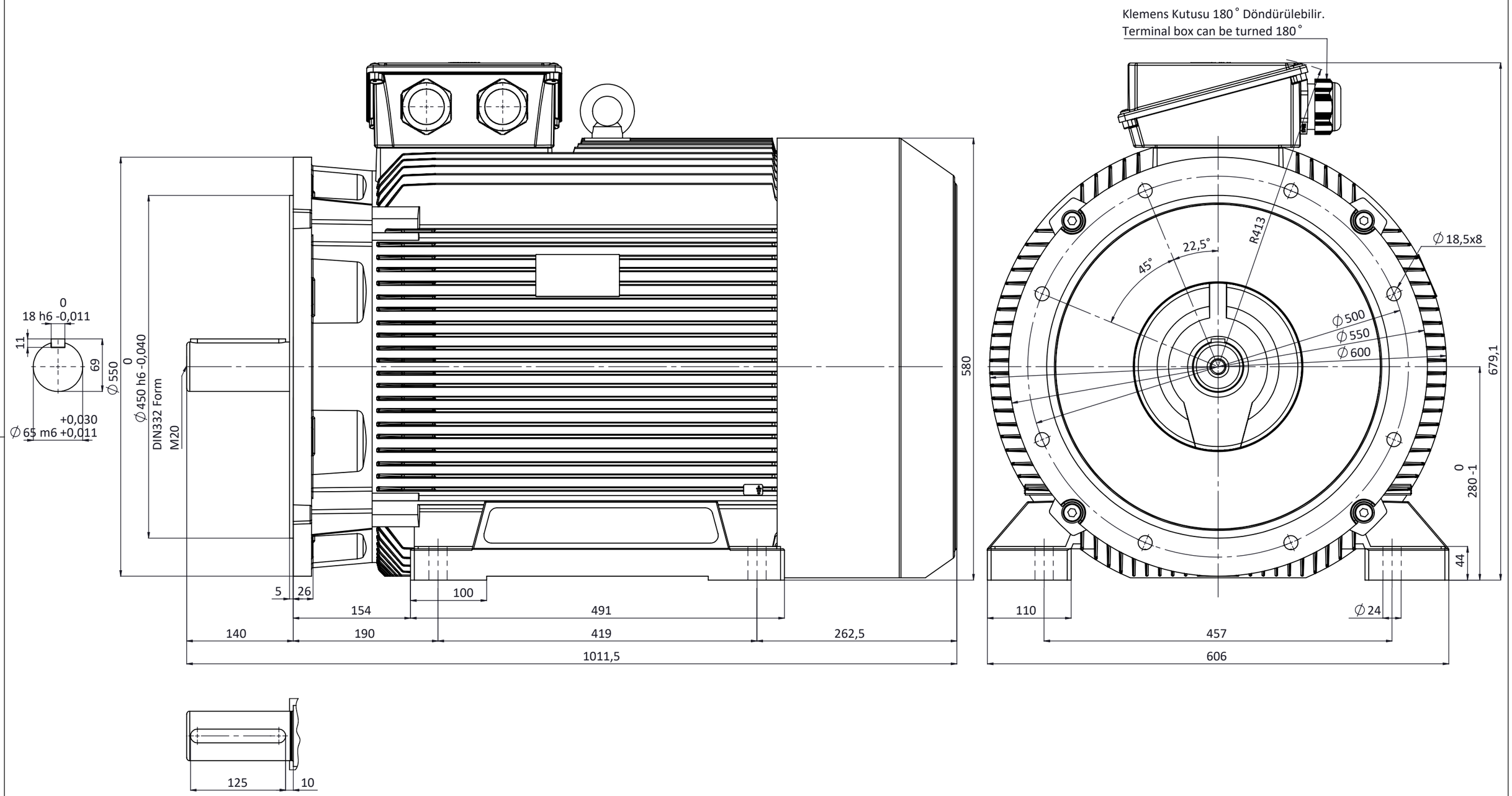

NOT:								
	TARİH / DATE	**İSİM** / NAME	**İMZA** / SIGN.	**MALZEME** / MATERIAL				OMEGA MOTOR
ÇİZEN / DRAWN	30.6.2017	Nur YAYDEMİR		---------				
KONT. / CHECK	30.6.2017	Mustafa ATAK						
ONAY / APPR.	30.6.2017	Şerif ÖZTÜRK						
	PARÇA ADI / PART NAME			**ADET** QUANTITY	**SERTLİK** HARDNESS	**KÜTLE** MASS Kg	**ÖLÇEK** SCALE 1:5	RESİM NO DRAWING NO
	280M B35 (2 Kutup /Pole)						A3	G-280M 2 B35-T

OMEGA Motor Sanayi A.Ş.'nin izni olmadan üçüncü şahıslara verilemez. OMEGA imzalı ve mühürlü olmayan resimler geçersizdir. Bütün hakları saklı ve gizlidir.

SERİ NO: Ω280M 2 B35